LISTA DE MATERIAL

POS	QTD	DESCRIÇÃO	COMP.(mm)	MATERIAL	PESO (kgf)		SUP. (m2)	NOTAS
					UNIT.	TOTAL		
CT10	1	CONTRAVENTOS			25.5	25.5	1.3	
Pos102	2	L76X4.8	1865	A36	10.3	20.5	0.6	
Pos171	1	CH6X183	407	A36	3.7	3.7	0.1	
Pos201	3	BL6X86	100	A36	0.4	1.3	0.0	
PESO TOTAL = 25.5kg				SUPERFICIE A TRATAR: 1.3m²				

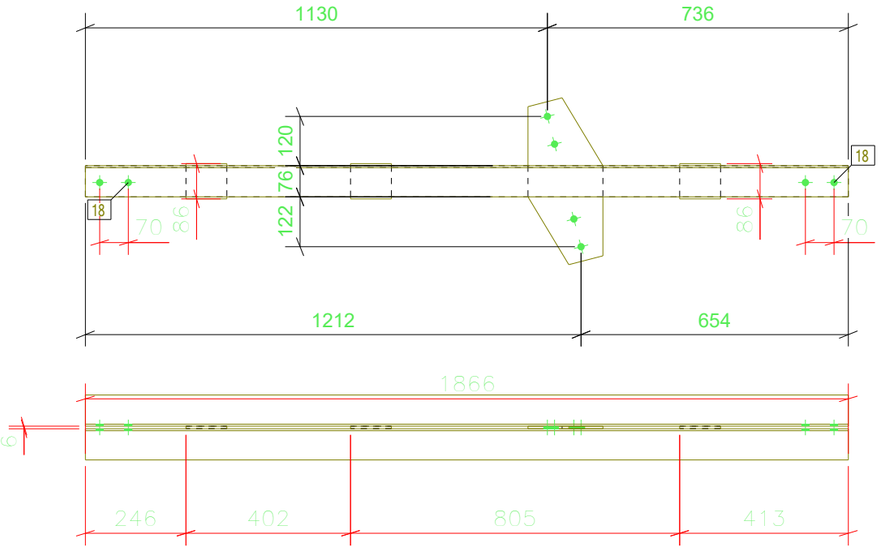

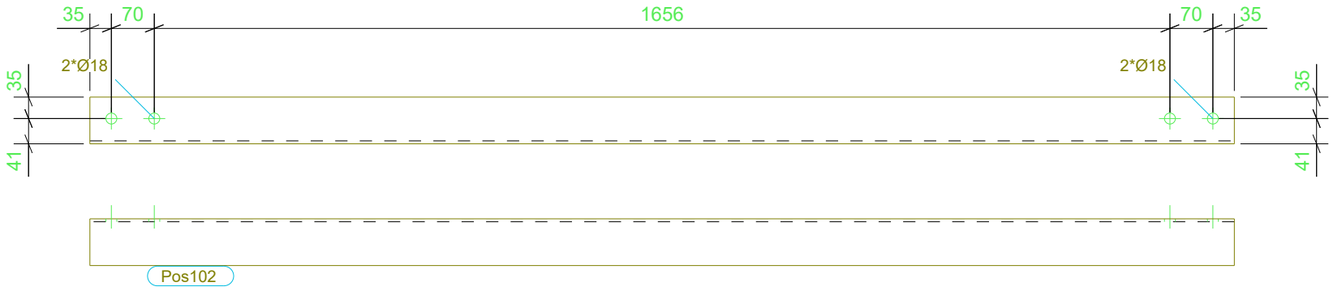

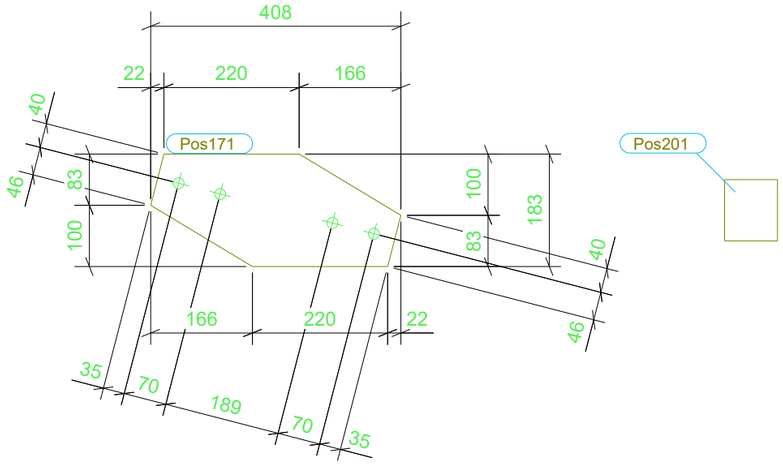

REV.	DESCRIÇÃO	DATA	EXEC.	VERIF.	APROV.

TRIBUNAL DE CONTAS DO ESTADO DE GOIÁS
GOIANIA-GO
-

FERENGE
Soluções em Estruturas Metálicas

TITULO	CONTRAVENTAMENTO		
CONTRATO	SEDE DO TCE		
ENGENHEIRO RESP.	PAULO S.	ENVIADO	
Nº CONTRATO	PR21-09-20-392-R02	ESCALA 1:10 1:15	DIM. PRANCHA 420x297
DESENHO	[CT.10]	Nº REVISAO	